Abmessungen / *Dimensions* / Dimensioni (mm)

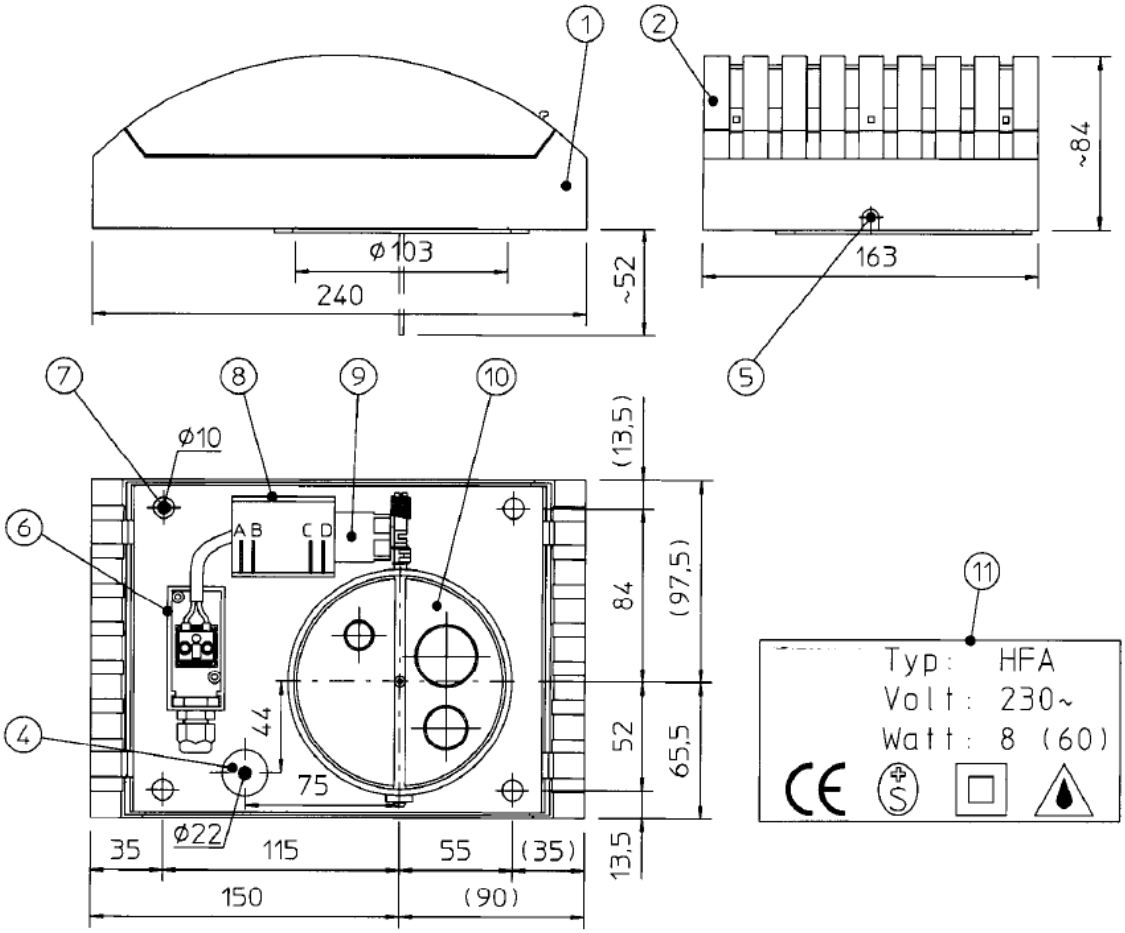

1 Bodengehäuse
2 Deckel
4 Kabeldurchführung (Unterputz)
5 Kabeldurchbruch (Aufputz)
6 Elektro-Dose
7 Befestigungslöcher
8 Bock
9 Elektrothermischer Antrieb
10 Klappe mit Volumenstrom-Rondellen
11 CE, SEV-Zulassung, sonderisoliertes und spritzwassersicheres Material

1 Boîte de base
2 Capot
4 Passage de câble (sous enduit)
5 Percement de câble (sur enduit)
6 Prise de courant
7 Trous de fixation
8 Point d'attache
9 Moteur électrothermique
10 Clapet avec bouchons
11 CE, SEV-approbation, matériel avec protection II et protégé contre les projectons d'eau

Zubehör

Mit jedem Fortluftautomaten Typ HFA werden folgende Montageteile mitgeliefert:
4 Kreuzschlitzschrauben Ø 3.5 x 32
4 Kunststoff-Dübel Nr. 5 x 25
4 Unterlagsscheiben Ø 4.3 x 14

Die Schaumstoffdichtung ist auf die Grundplatte des Fortluftautomaten geklebt.

Accessoires

Avec chaque bouche automatique d'extraction type HFA les pièces suivantes sont livrées:
4 vis à croix Ø 3.5 x 32
4 chevilles en plastique No. 5 x 25
4 rondelles Ø 4.3 x 14

Le joint en mousse est collé sur la plaque de base.

Risch Lufttechnik AG
Steinhaldenstrasse 3
CH-8954 Geroldswil

Telefon +41 (0)44 747 80 00
Telefax +41 (0)44 747 80 01

Postkonto 80-52067-7
ZKB Winterthur BC 748

E-Mail: info@risch-luft.ch
www.risch-luft.ch
www.ventilateurs.ch
www.deckenventilatoren.ch