Abmessungen / *Dimensions* / Dimensioni

Thermoventilator KBT 180 E4

Masse / *Dimensions* / Dimensioni, mm

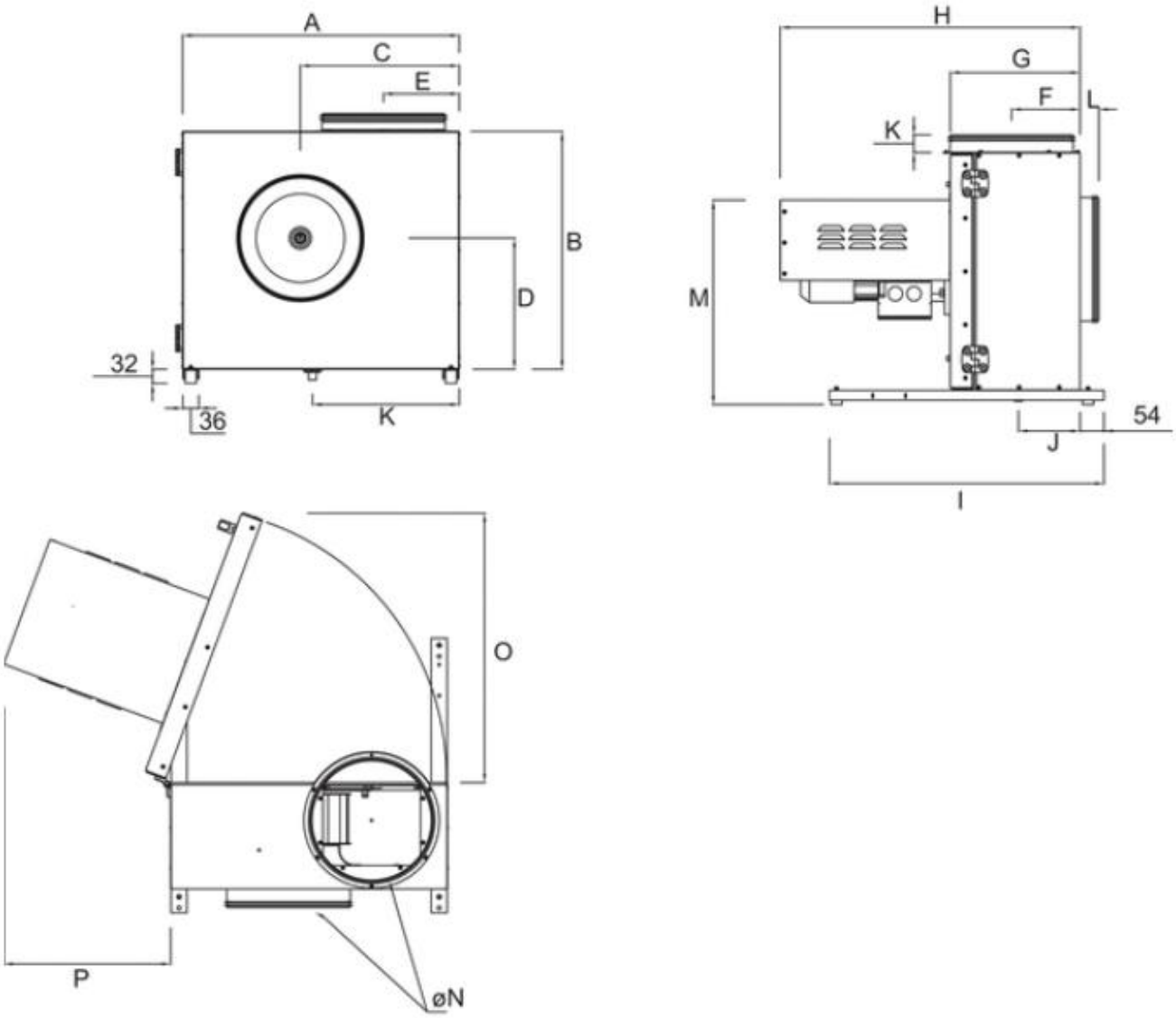

	A	B	C	D	E	F	G	H	I	J	K	L	M	N	O	P
KBT 180	470	412	272	224	134	105	218	483	470	95	244	43	366	180	470	320

Risch Lufttechnik AG
Steinhaldenstrasse 3
CH-8954 Geroldswil

Telefon +41 (0)44 747 80 00
Telefax +41 (0)44 747 80 01

Postkonto 80-52067-7
ZKB Winterthur BC 748

E-Mail: info@risch-luft.ch
www.risch-luft.ch
www.ventilateurs.ch
www.deckenventilatoren.ch