Anschlussschema / *Schéma de raccordement* / Schema di allacciamento

RF-EU M10/15/20/30/50/70

11

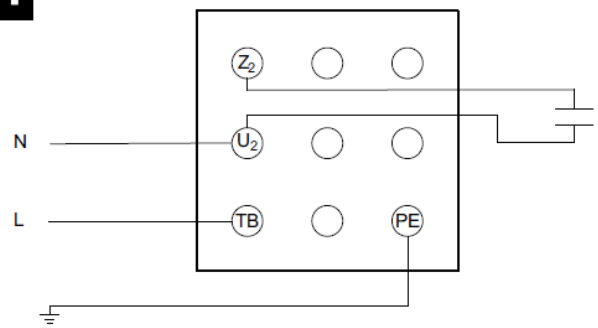

RF-EU M10 M15 M20 4P
RFV-EU M10 M15 M20 4P

12

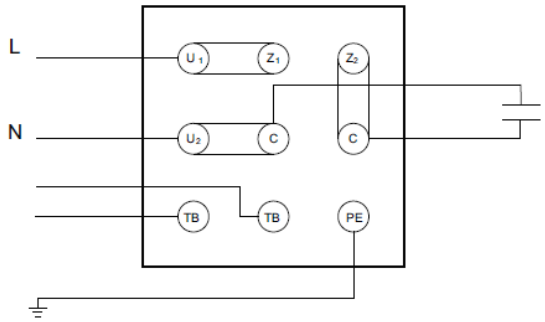

RF-EU M30 M50 M70 4P
RFV-EU M30 M50 M70 4P

13

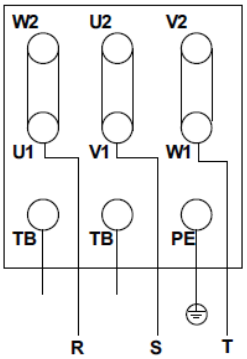

RF-EU T10 T15 T20 4P
RFV-EU T10 T15 T20 4P

14

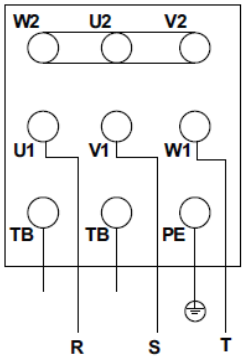

RF-EU T30 T50 T70 T100 4P, T70 T100 T150 6P, T100 8P

RFV-EU T30 T50 T70 T100 4P, T70 T100 T150 6P, T100 8P

Risch Lufttechnik AG
Steinhaldenstrasse 3
CH-8954 Geroldswil

Telefon +41 (0)44 747 80 00
Telefax +41 (0)44 747 80 01

Postkonto 80-52067-7
ZKB Winterthur BC 748

E-Mail: info@risch-luft.ch
www.risch-luft.ch
www.ventilateurs.ch
www.deckenventilatoren.ch