Abmessungen / *dimensions* / dimensioni

Frico PA 3200

PA3200C
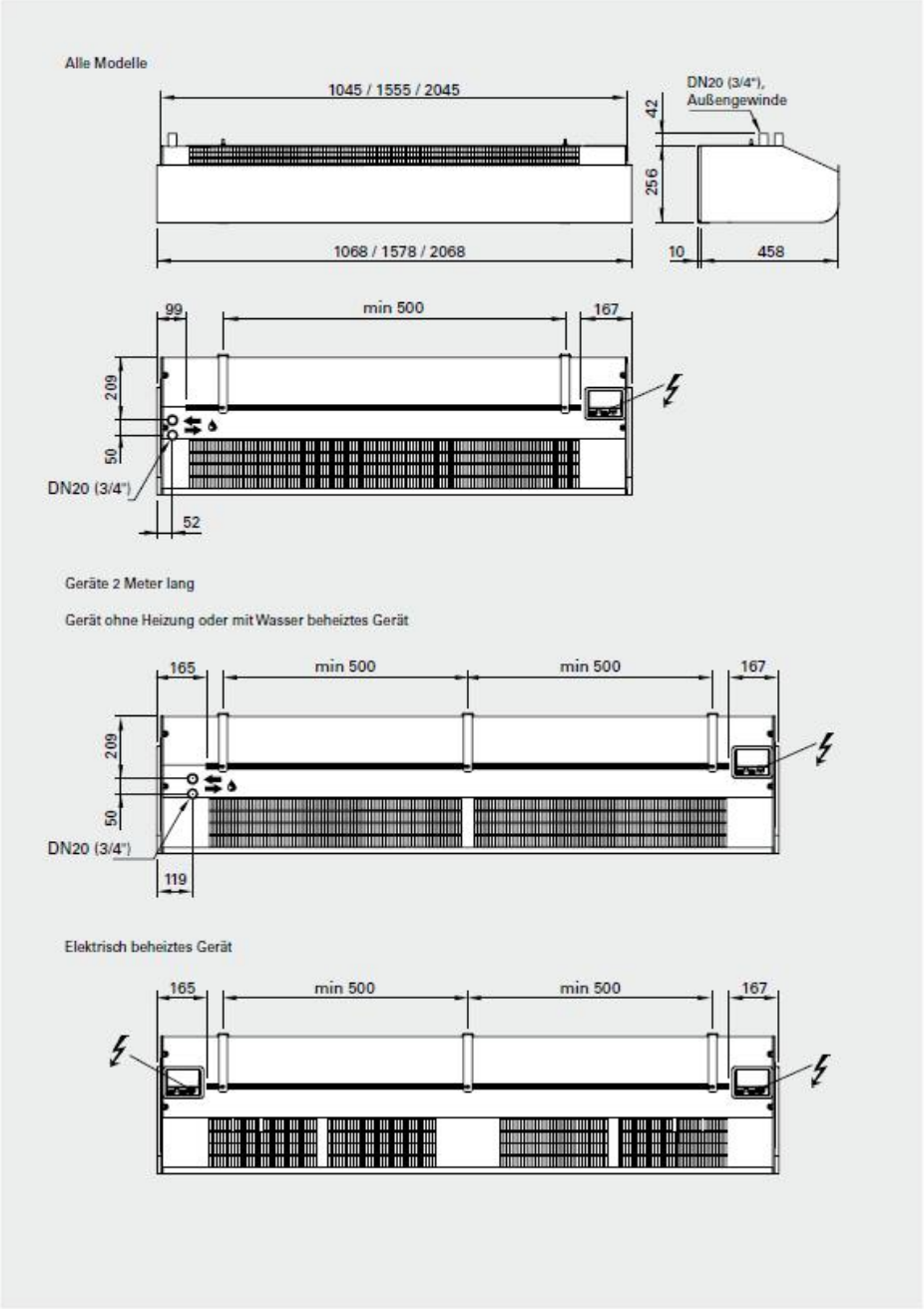
Abmessungen