Abmessungen / *Dimensions* / Dimensioni

Radialventilator R4E-160-AB01-01
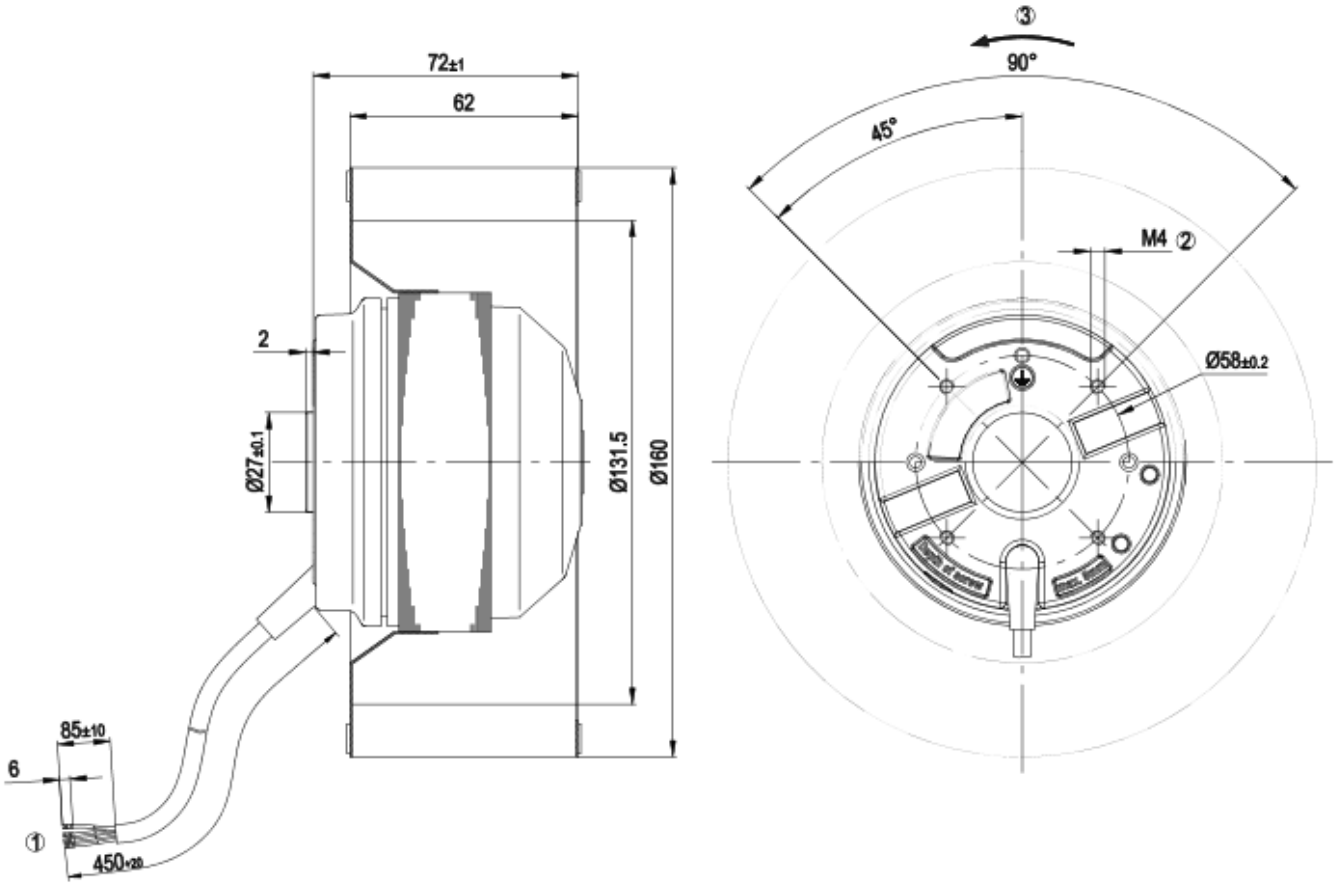
Masse / *Dimensions* / Dimensioni, mm