Abmessungen / *Dimensions* / Dimensioni

Radialventilator R2E190-RA26-05
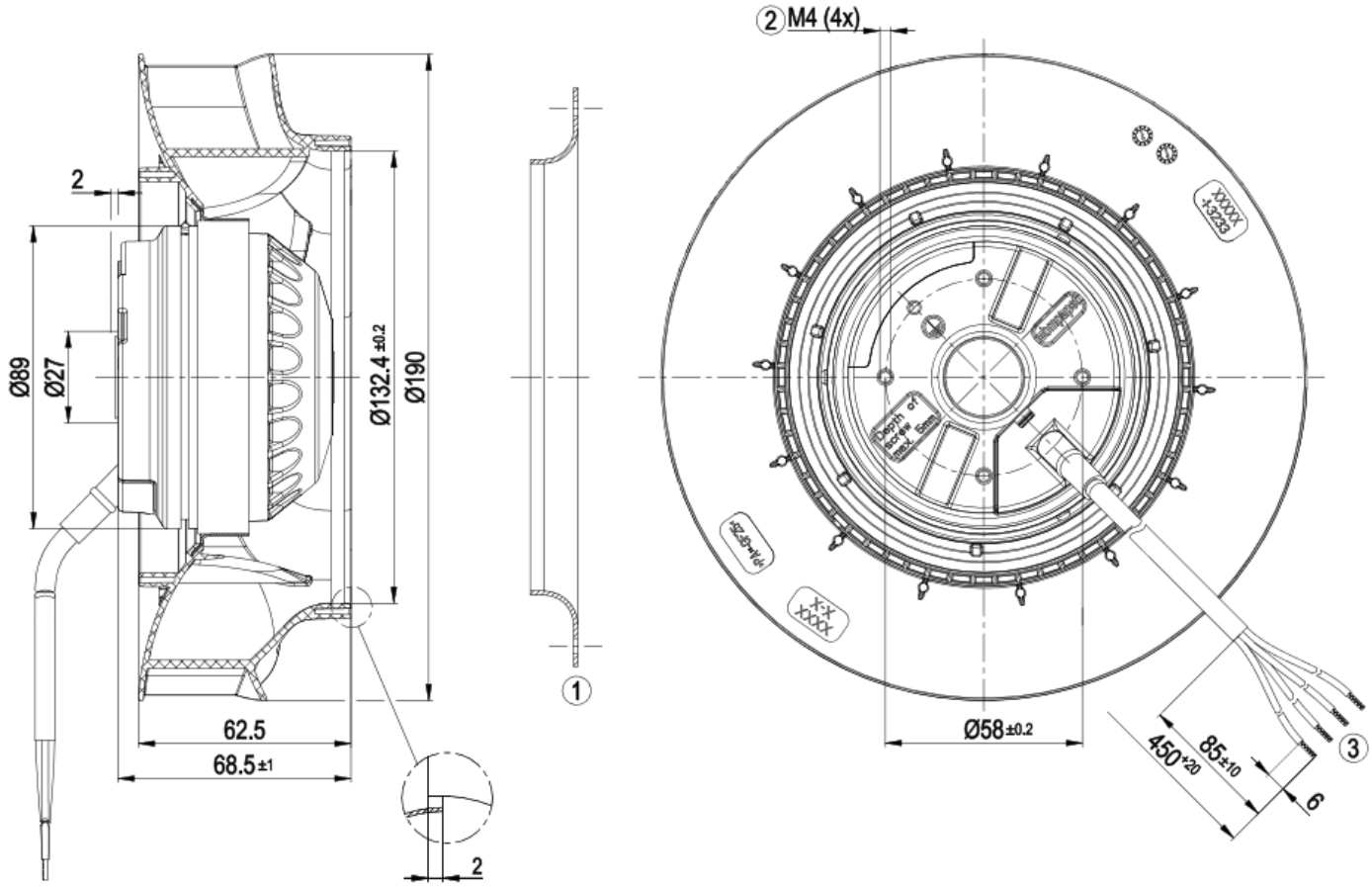
Masse / *Dimensions* / Dimensioni, mm