Abmessungen / *Dimensions* / Dimensioni

Fenster Aspirkit N für Aspirante.
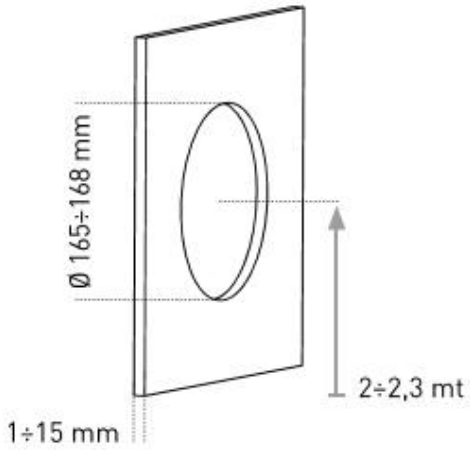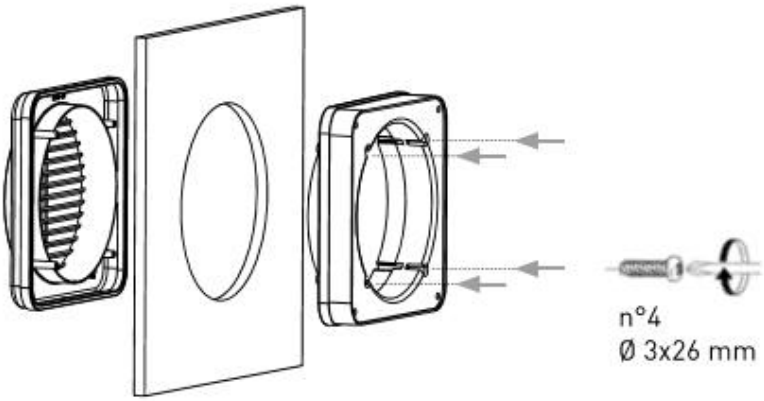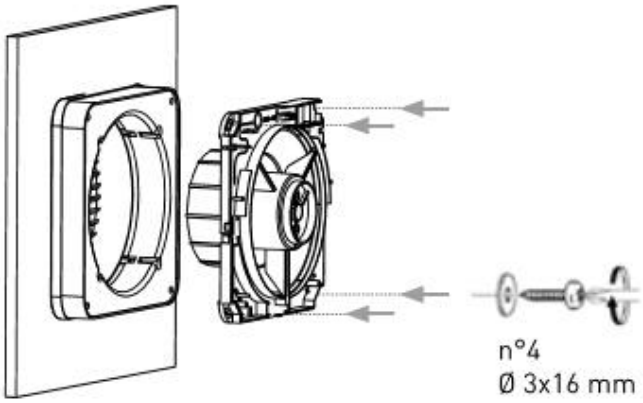
Masse / *Dimensions* / Dimensioni, mm