Abmessungen / *Dimensions* / Dimensioni

RKB 500x250 A1 EC-y3
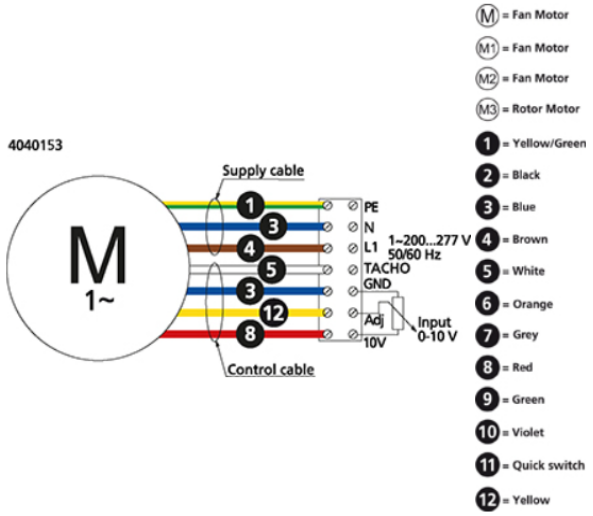
Masse / *Dimensions* / Dimensioni, mm