Anschlussschema / *Schéma de raccordement* / Schema di allacciamento
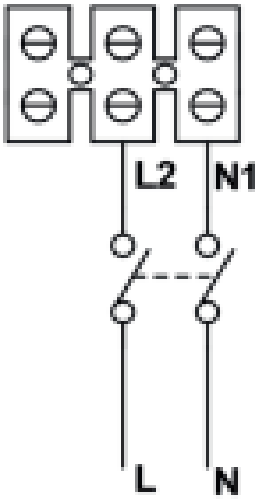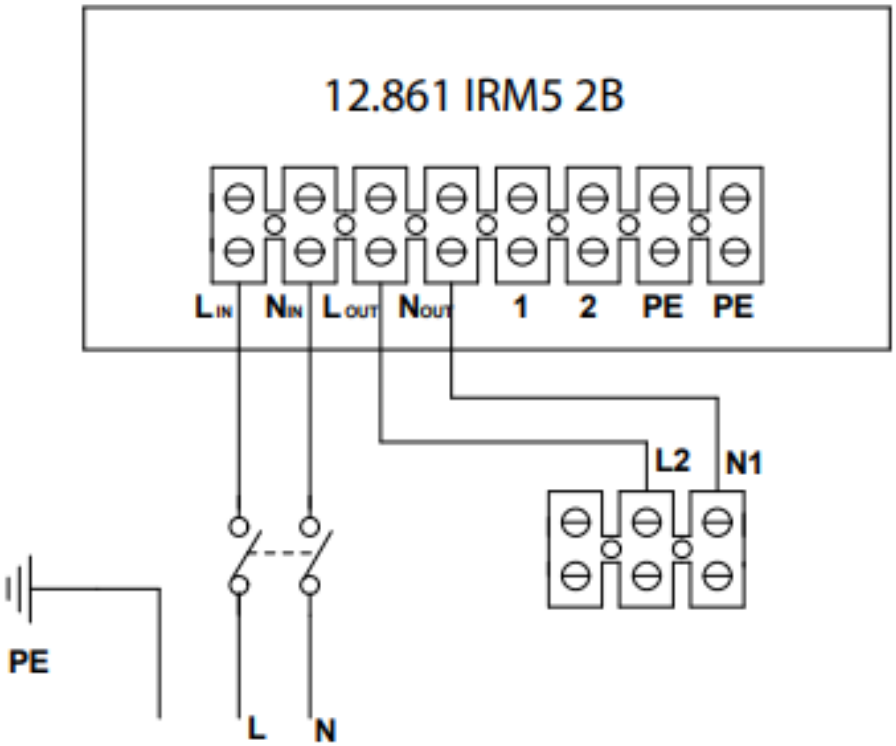
CA 315-VO SE