Abmessungen / *Dimensions* / Dimensioni

DTH 250

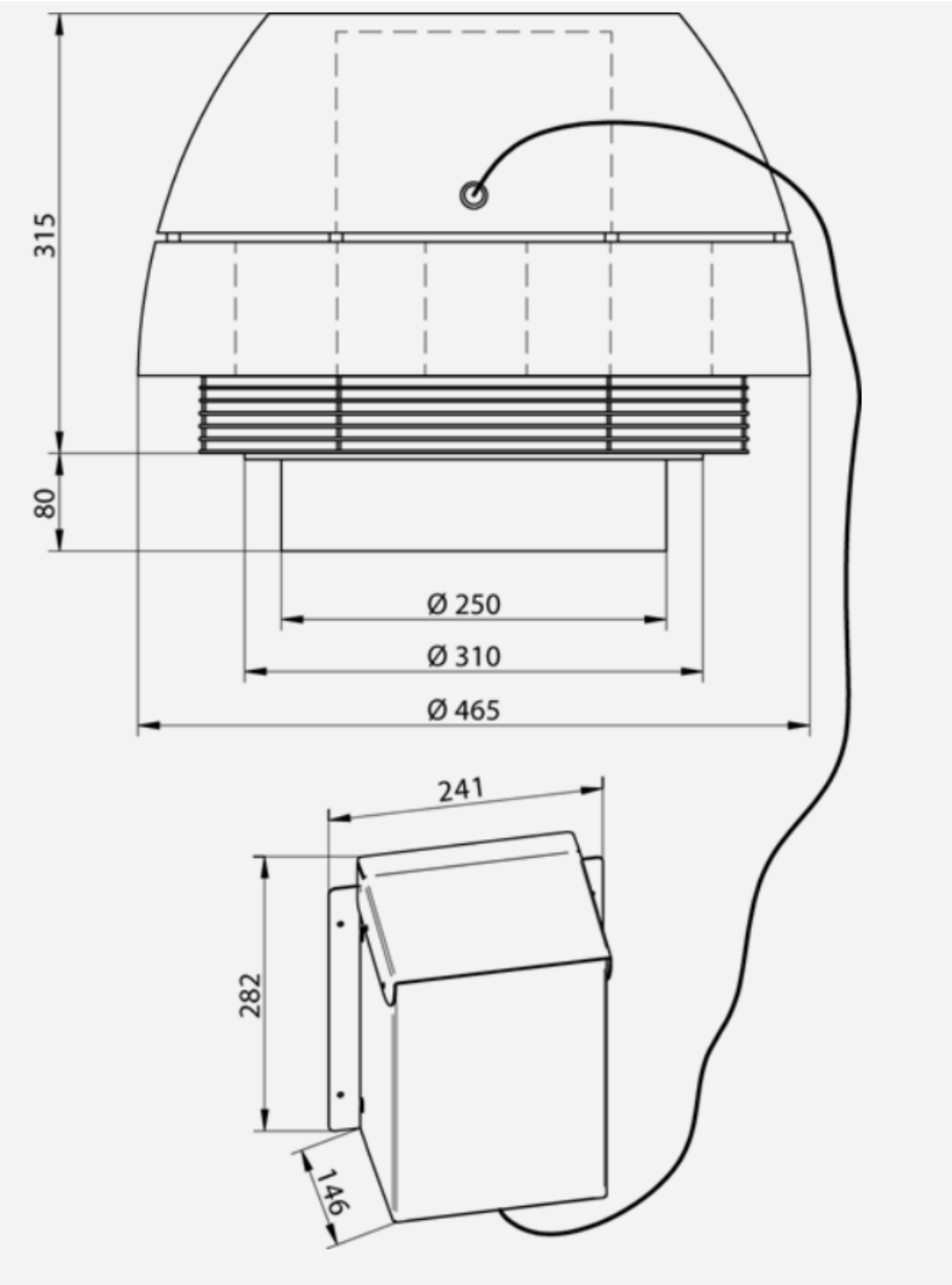

Risch Lufttechnik AG
Steinhaldenstrasse 3
CH-8954 Geroldswil

Telefon +41 (0)44 747 80 00
Telefax +41 (0)44 747 80 01

Postkonto 80-52067-7
ZKB Winterthur BC 748

info@risch-luft.ch
www.risch-luft.ch
www.ventilateurs.ch
www.deinventilator.ch