Abmessungen / *Dimensions* / Dimensioni

CK 100 C1 EC
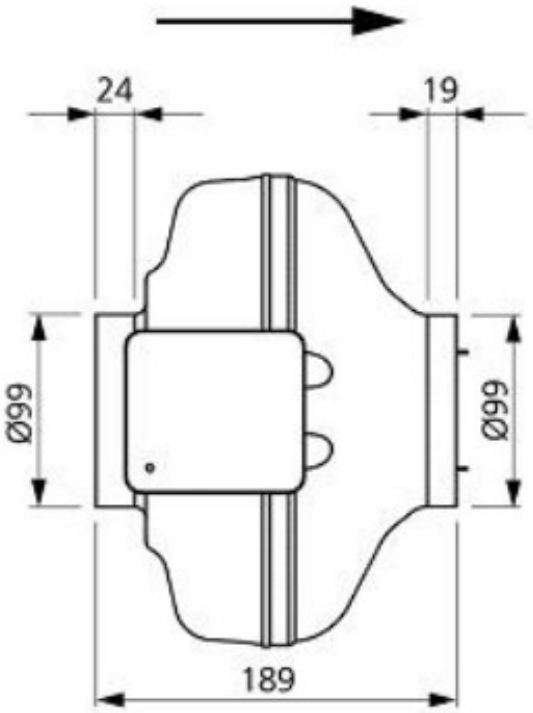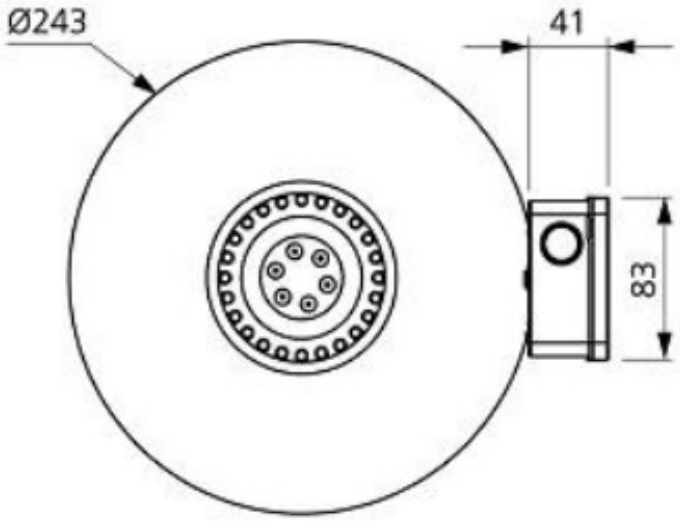
Masse / *Dimensions* / Dimensioni, mm