Abmessungen / *Dimensions* / Dimensioni

CK 250 A1 EC
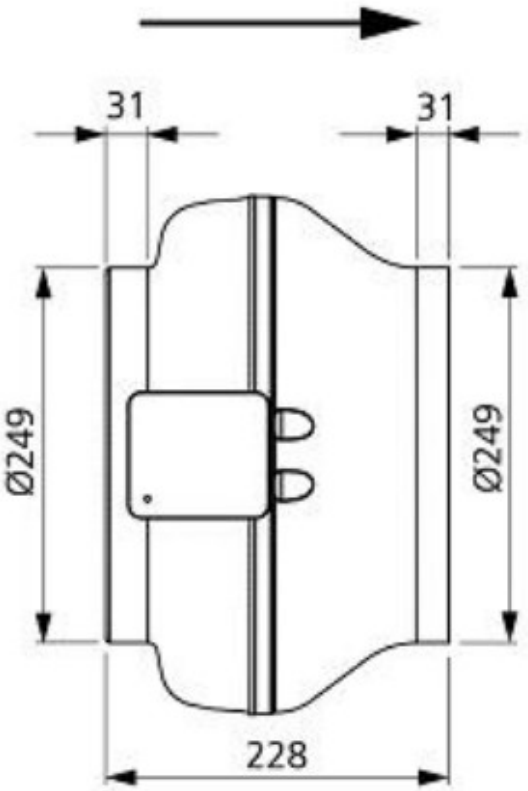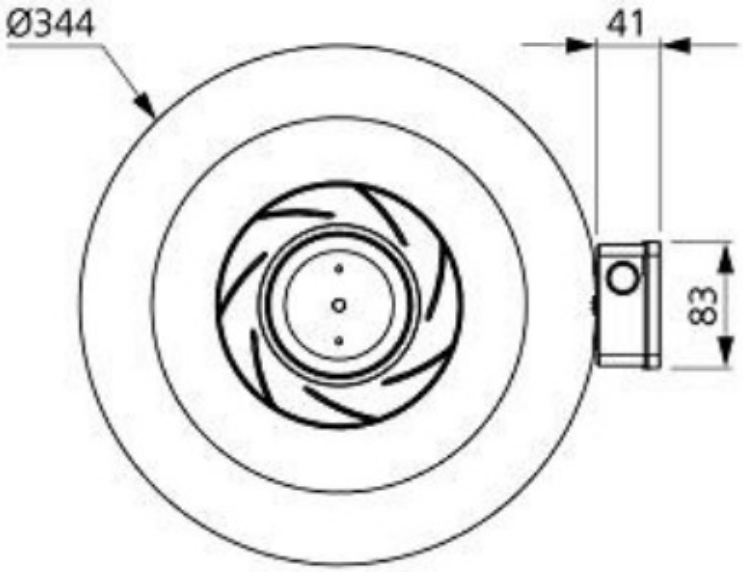
Masse / *Dimensions* / Dimensioni, mm