Anschlussschema / *Schéma de raccordement* / Schema di allacciamento
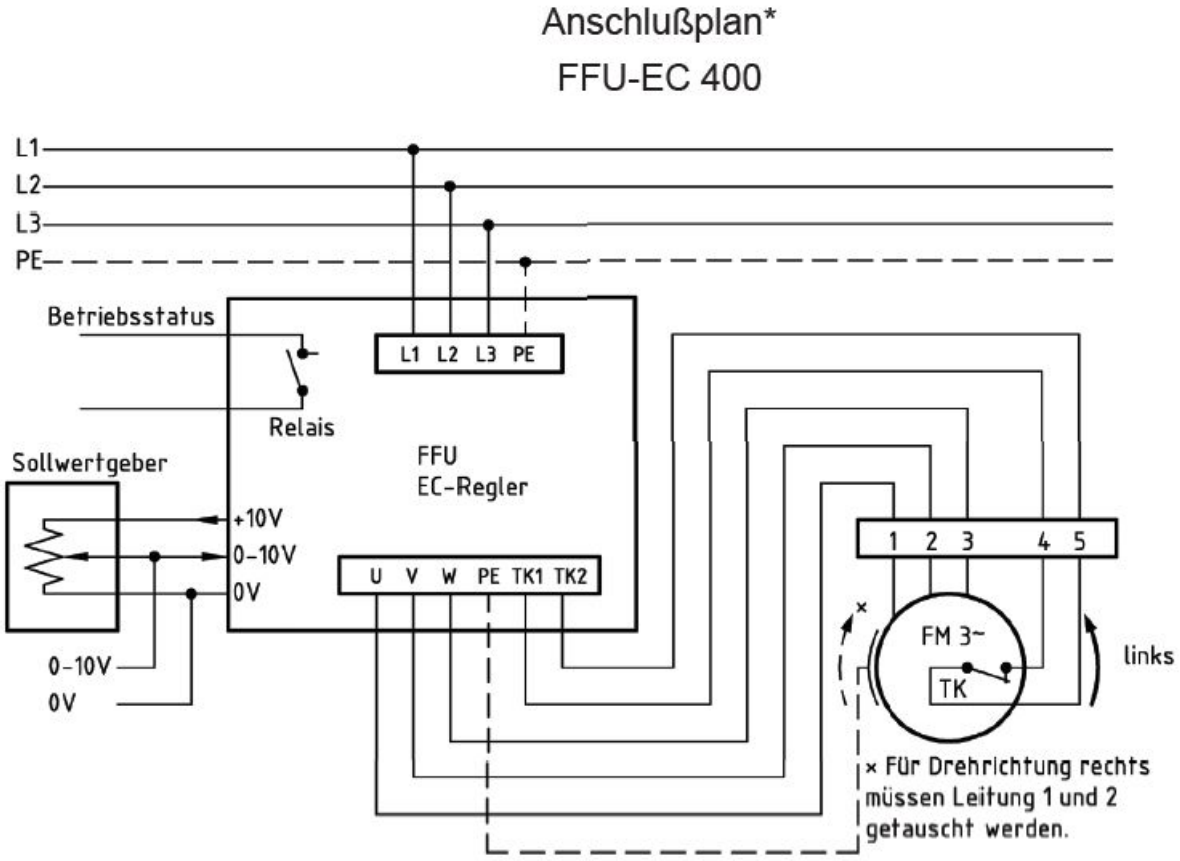
DS 9-070/DM 5