Abmessungen / *Dimensions* / Dimensioni

CK 150 C1
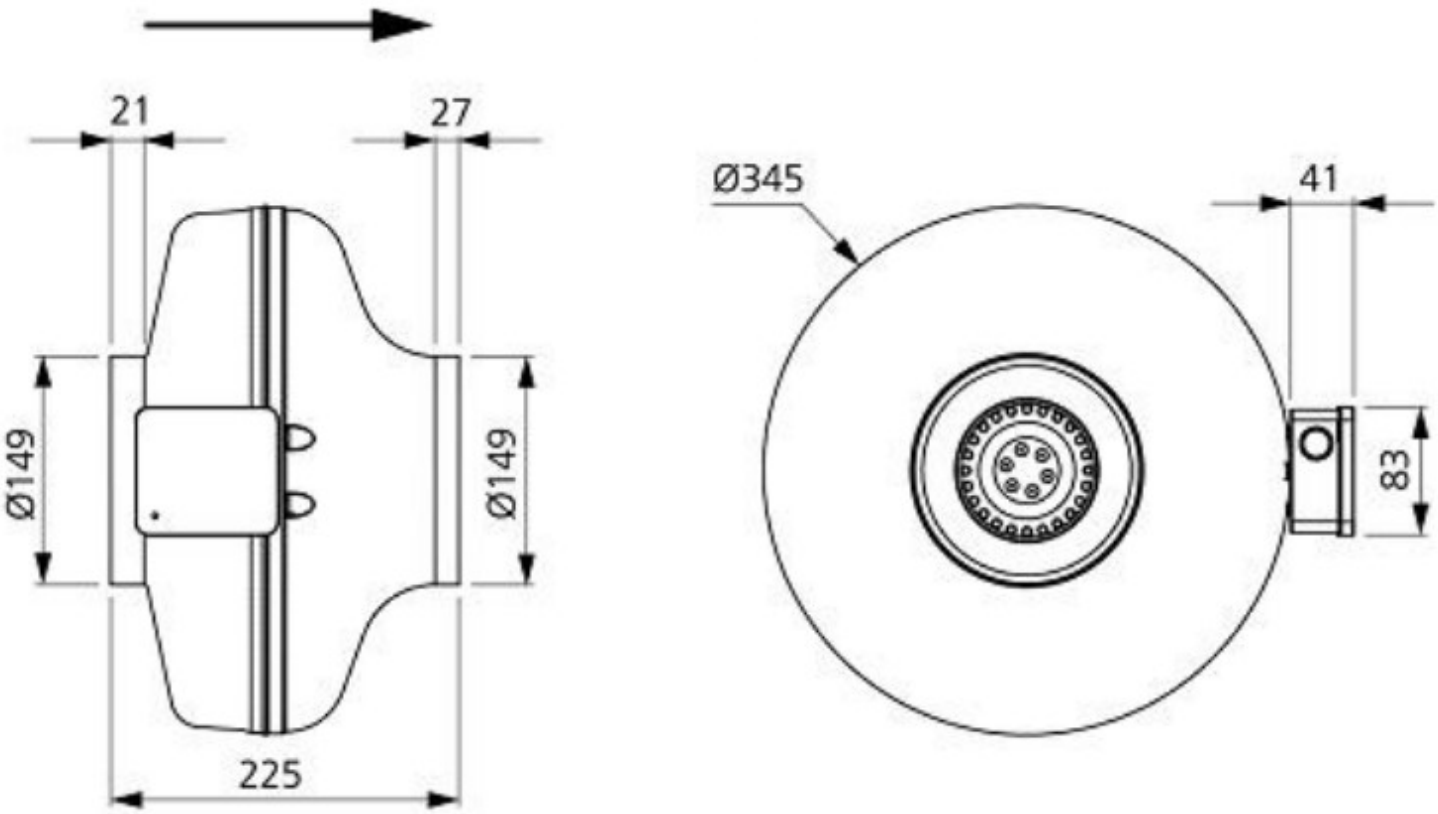
Masse / *Dimensions* / Dimensioni, mm