Abmessungen / *Dimensions* / Dimensioni

CK 315 C1
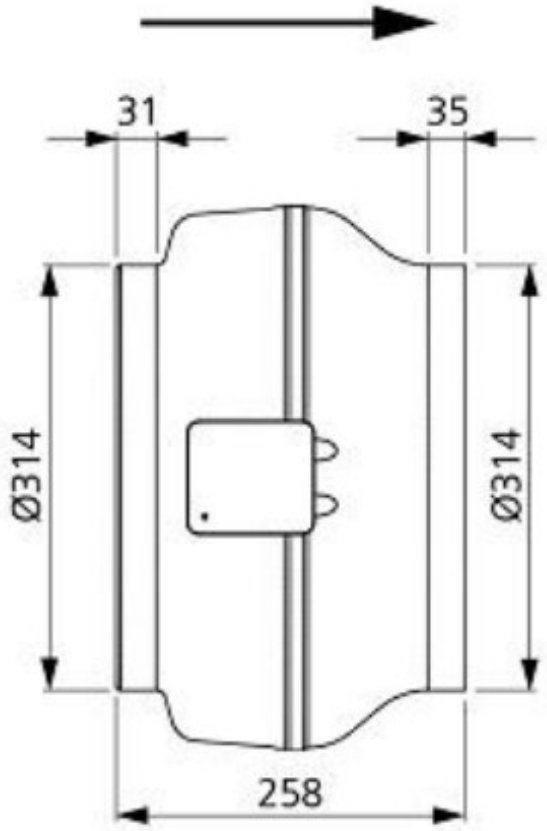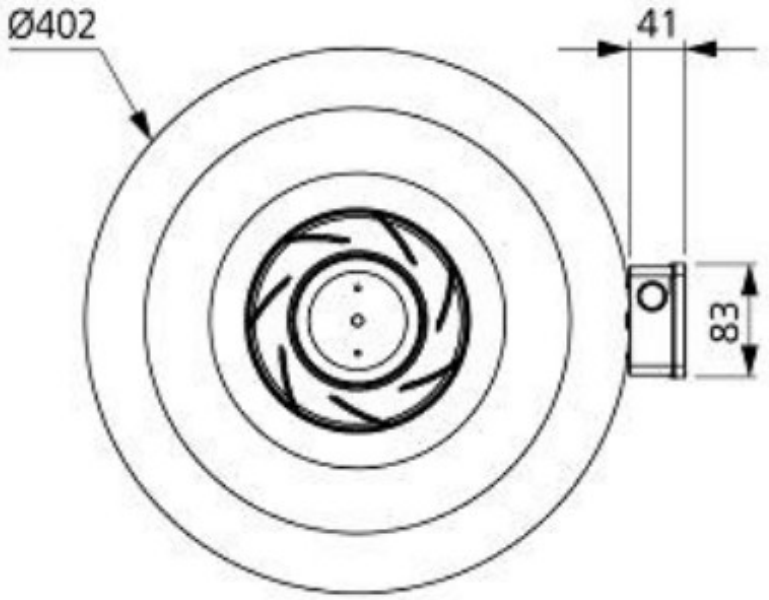
Masse / *Dimensions* / Dimensioni, mm